СХЕМА РАСПОЛОЖЕНИЯ ПРОЕКТИРУЕМЫХ БАЛОК ПЕРЕКРЫТИЯ НАД 1-М ЭТАЖОМ

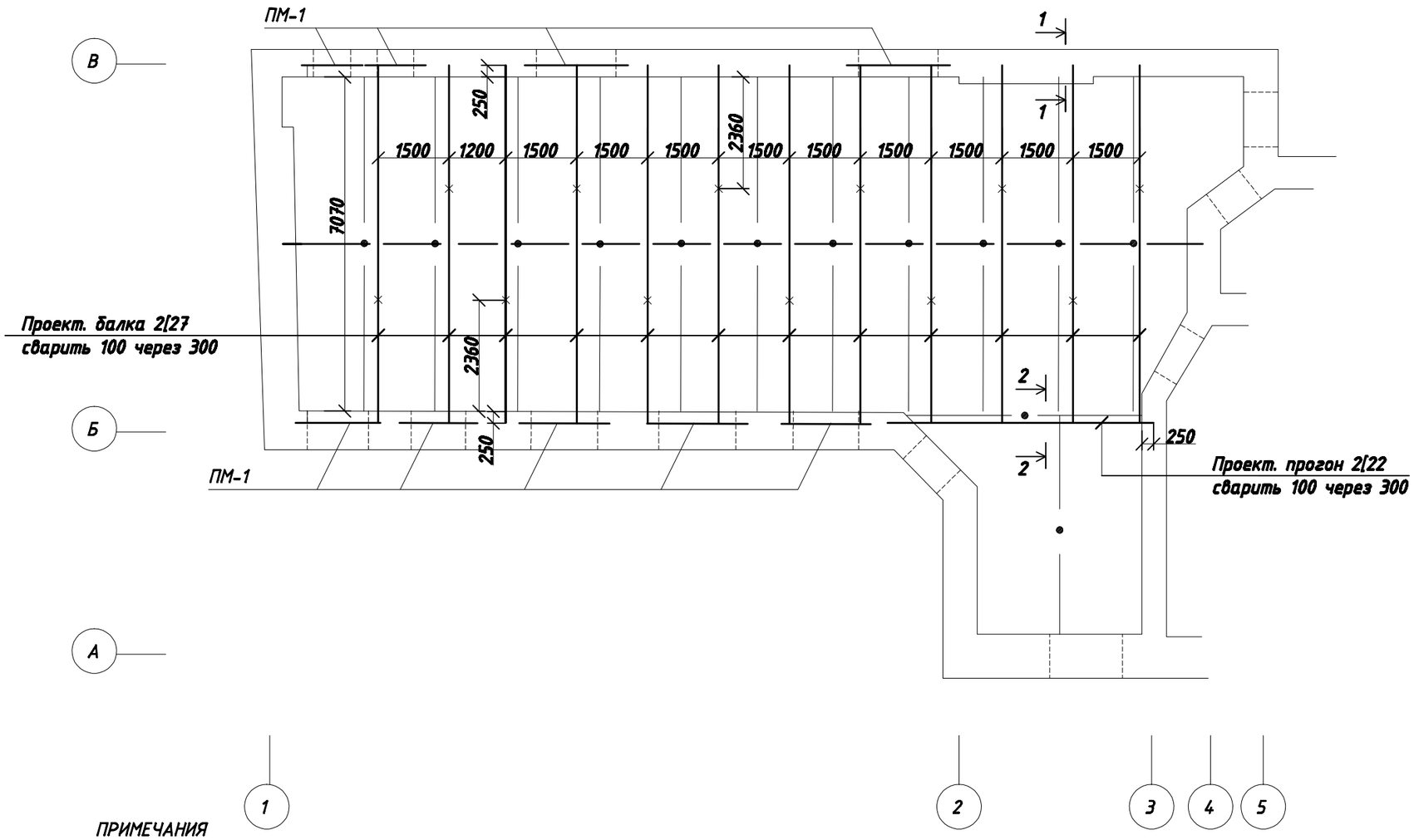

ПРИМЕЧАНИЯ

До начала производства работ все размеры и привязки уточнить

Все работы вести по специально разработанному ППР, разработанному подрядной подрядной организацией и согласованному с автором проекта.

УСЛОВНЫЕ ОБОЗНАЧЕНИЯ

- существующие стены
- сущ. металлические балки
- проектируемые металлические балки
- равнопрочный стык

Изм.	Кол.уч.	Лист	Nдок.	Подпись	Дата	Заказчик: Владелец квартиры			
						Адрес объекта: г. Москва, Большой Харитоньевский переулок,			
							стадия	лист	листов
							П	КР- 1	
						Схема расположения проектируемых балок перекрытия над 1-м этажом			

1 - 1

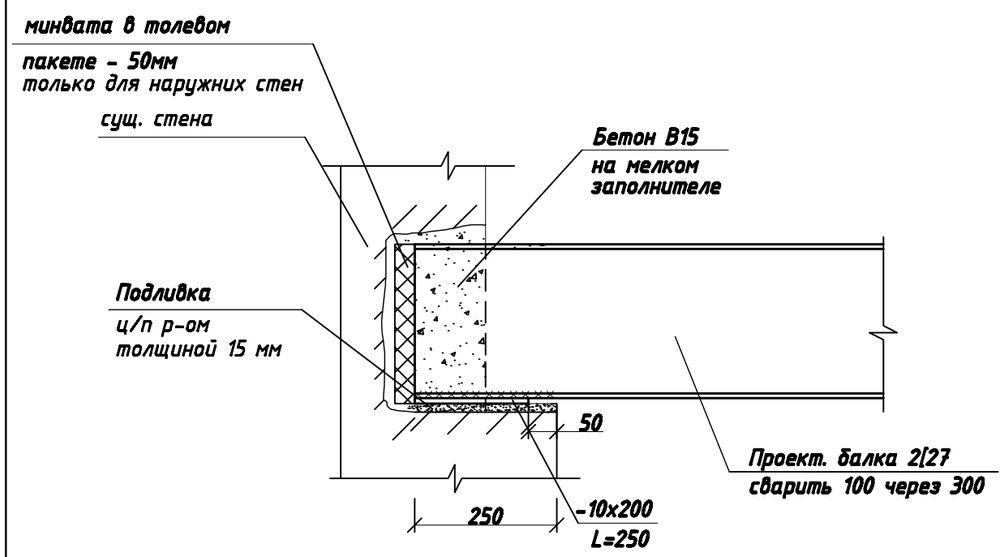

2 - 2

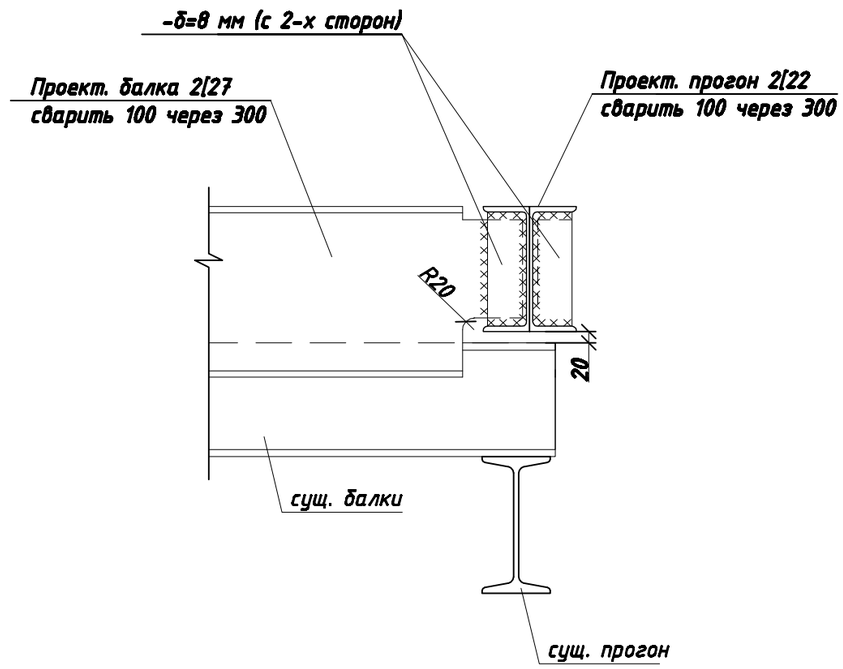

Примечание:

1. Обварить все элементы по контуру сопрягаемых элементов.
2. Катет необозначенных сварных швов принимать по наименьшей толщине свариваемых элементов.
3. Сварку производить по ГОСТ 5264-80 (Ручная дуговая сварка).
4. Сварочные работы выполнять электродами типа Э-46 по ГОСТ 9467-75.
5. Все металлические элементы покрыть одним слоем грунтовки ГФ-021 ГОСТ 25129-82 и огнезащитным составом для обеспечения предела огнестойкости не менее R45
6. Перед изготовлением металлических элементов все размеры уточнить непосредственным измерением

						Заказчик: Владелец квартиры			
						Адрес объекта: г. Москва, Большой Харитоньевский переулок,			
Изм.	Кол.уч.	Лист	Nдок.	Подпись	Дата				
							стадия	лист	листов
							П	КР- 2	
						Сечение 1-1, 2-2			

РАВНОПРОЧНЫЙ СТЫК ДЛЯ 2[27

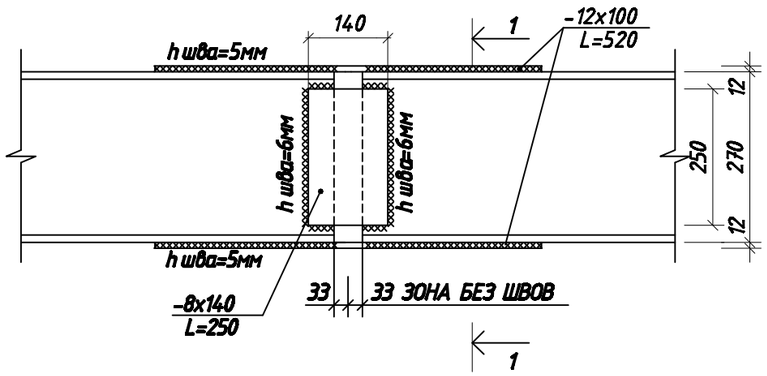

1 - 1

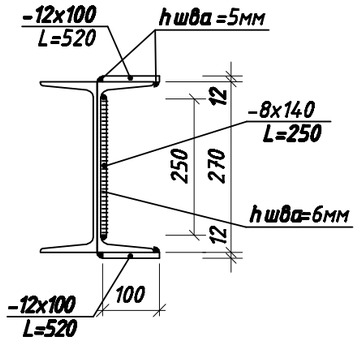

Схема выполнения равнопрочных

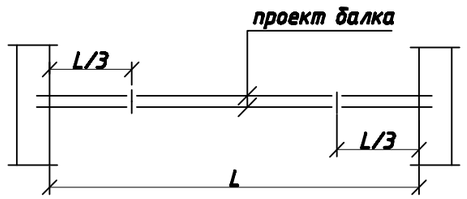

РАВНОПРОЧНЫЙ СТЫК ДЛЯ 2[22

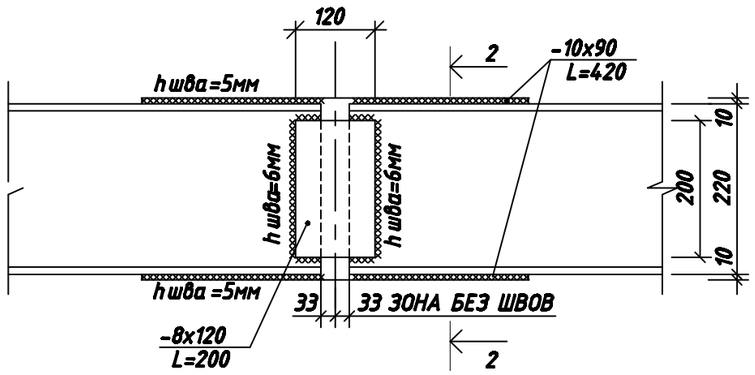

2 - 2

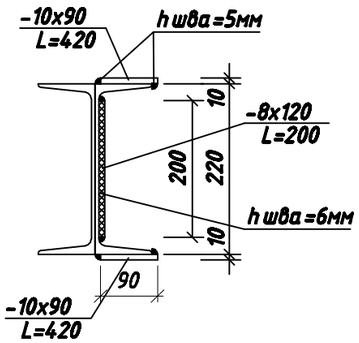

Изм.	Кол.уч.	Лист	Nдок.	Подпись	Дата	Заказчик: Владелец квартиры			
						Адрес объекта: г. Москва, Большой Харитоньевский переулок,			
							стадия	лист	листов
							П	КР- 3	
						Равнопрочные стыки			

ПМ-1

(КОНСТРУКЦИЯ ПЕРЕМЫЧКИ В УРОВНЕ ПЕРЕКРЫТИЯ ПОДВАЛА

ПРИ ОПИРАНИИ БАЛОК НАД ОКОННЫМ ПРОЕМОМ)

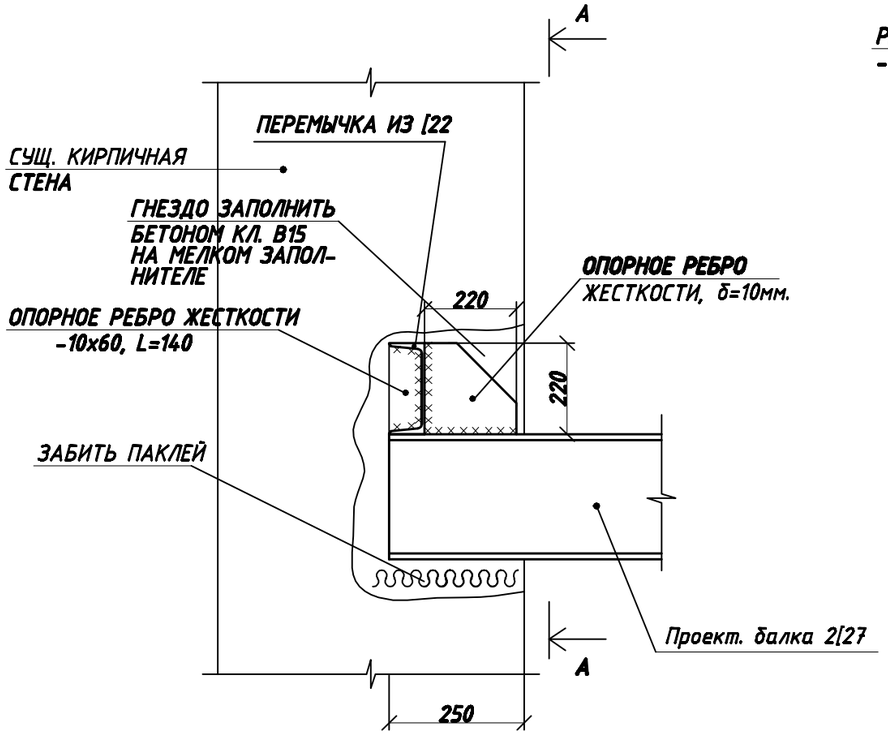

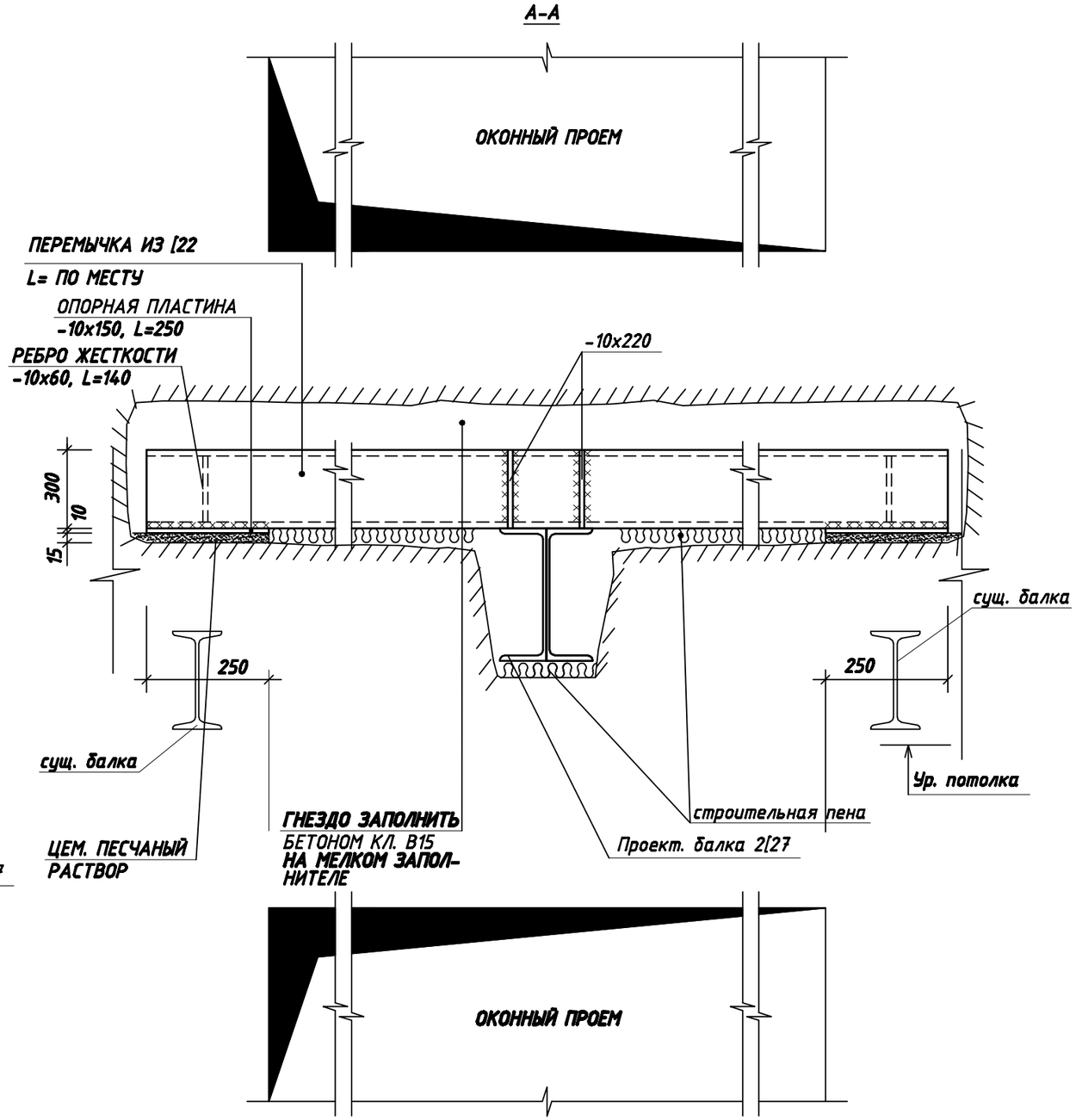

Изм.	Кол.уч.	Лист	Nдок.	Подпись	Дата	Заказчик: Владелец квартиры			
						Адрес объекта: г. Москва, Большой Харитоньевский переулок,			
							стадия	лист	листов
							П	КР- 4	
						ПМ-1			

СХЕМА РАСПОЛОЖЕНИЯ РАЗГРУЖАЮЩИХ РАМ

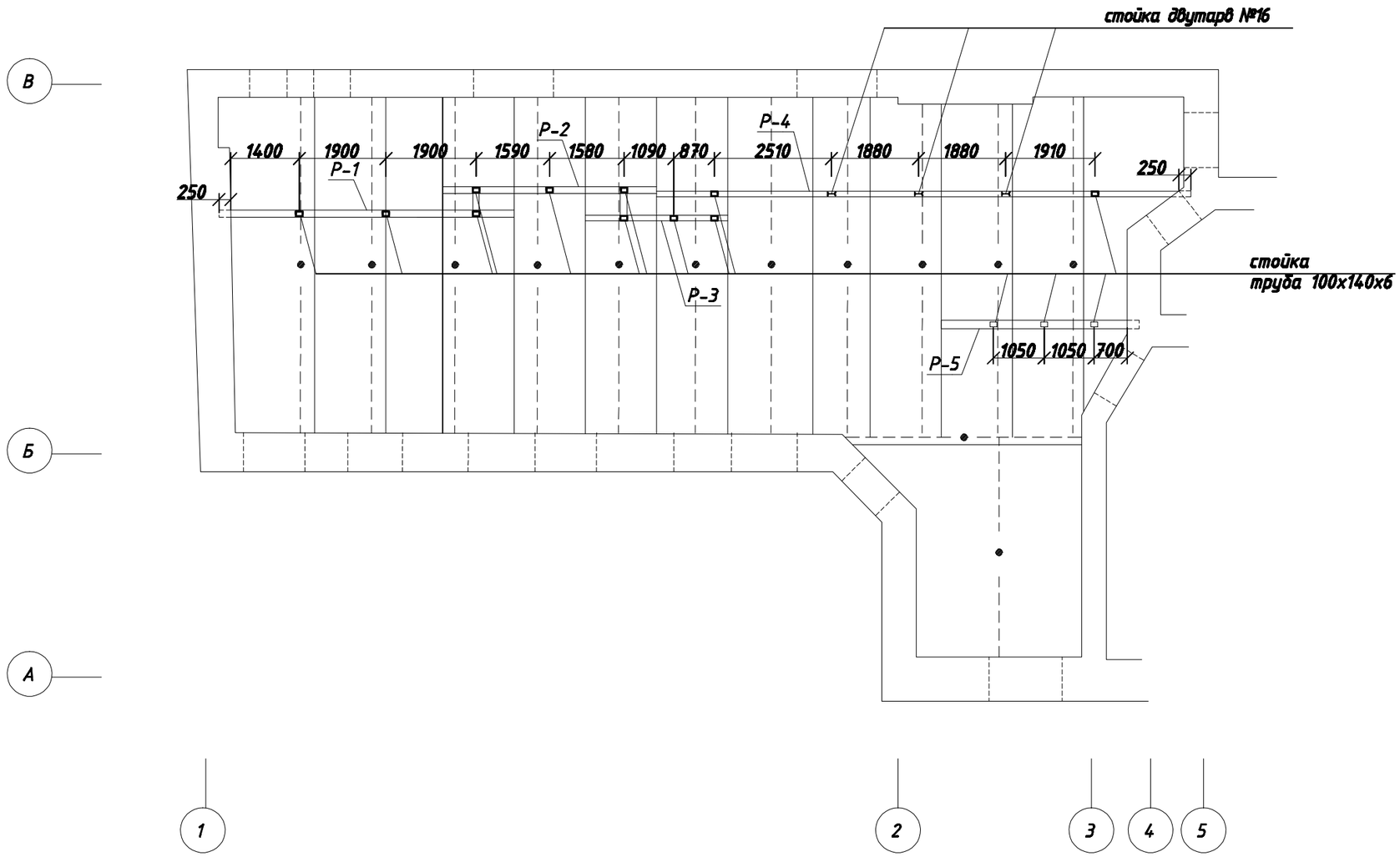

ПРИМЕЧАНИЯ

До начала производства работ все размеры и привязки уточнить

Изм.	Кол.уч.	Лист	Nдок.	Подпись	Дата				
						Заказчик: Владелец квартиры			
						Адрес объекта: г. Москва, Большой Харитоньевский переулок,			
							стадия	лист	листов
							П	КР- 5	
						Схема расположения разгружающих рам			

Р-1

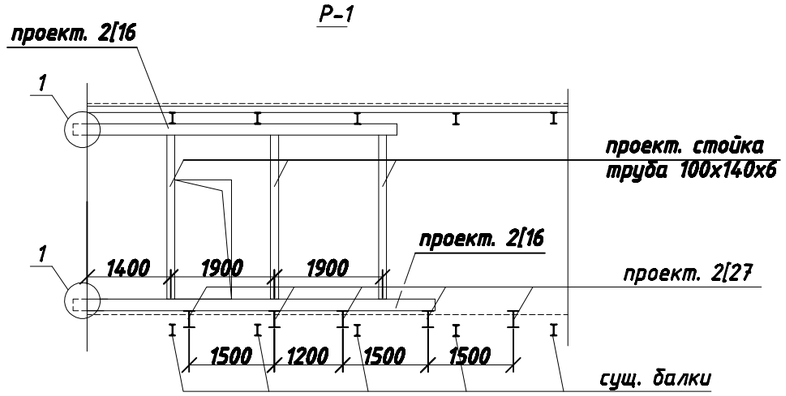

Р-2

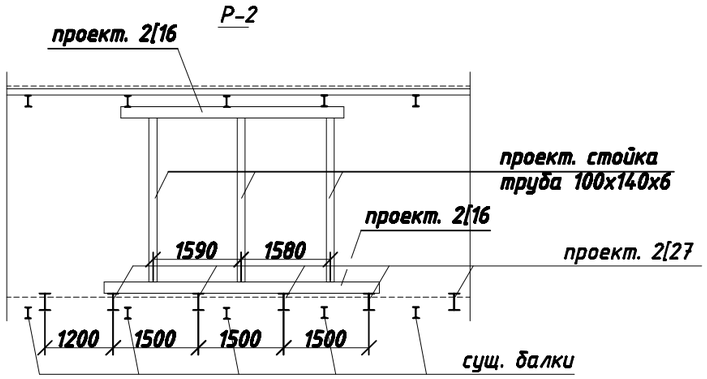

Р-3

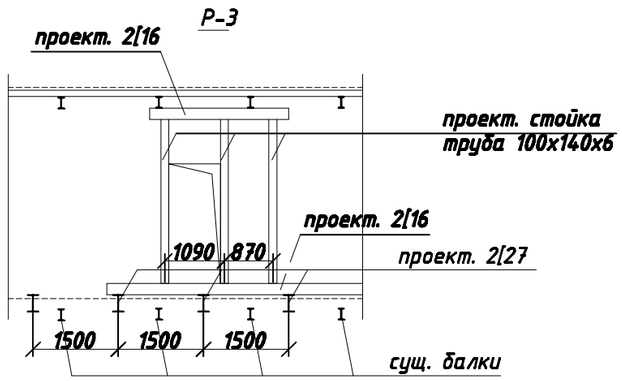

Р-4

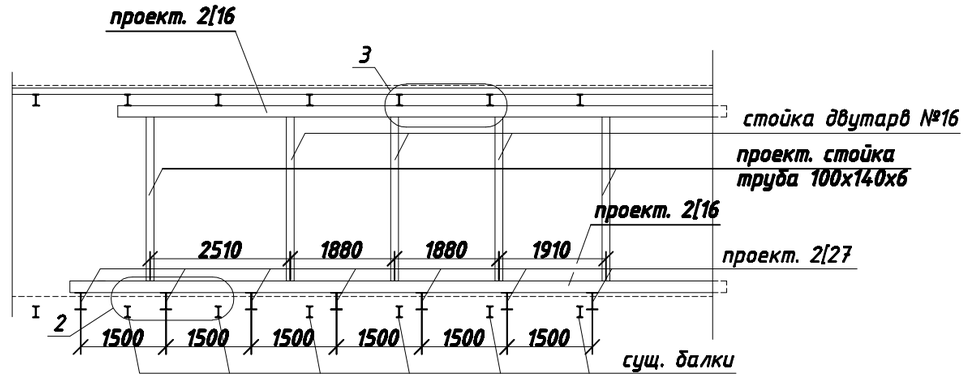

Р-5

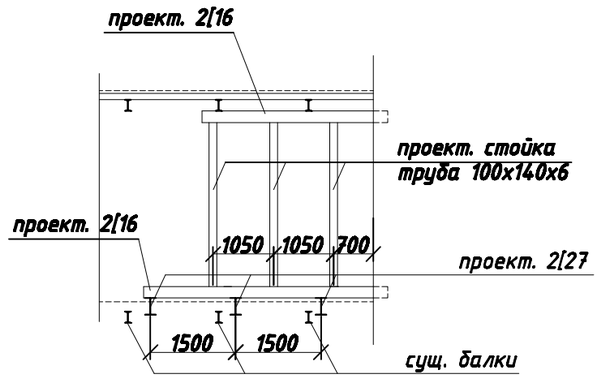

						Заказчик: Владелец квартиры		
						Адрес объекта: г. Москва, Большой Харитоньевский переулок,		
Изм.	Кол.уч.	Лист	Nдок.	Подпись	Дата			
							стадия	лист	листов
							П	КР- 6	
						Р-1, Р-2, Р-3, Р-4, Р-5			

1

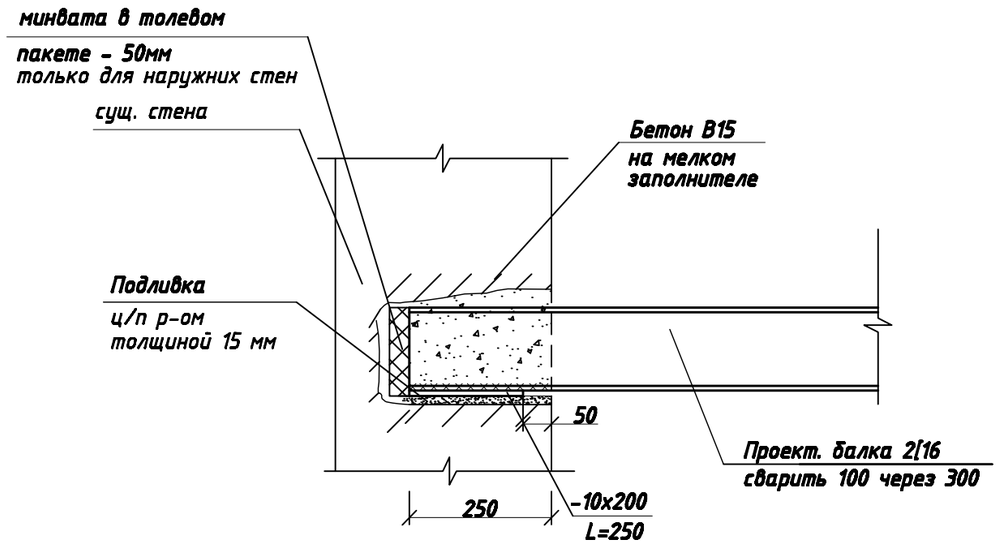

2

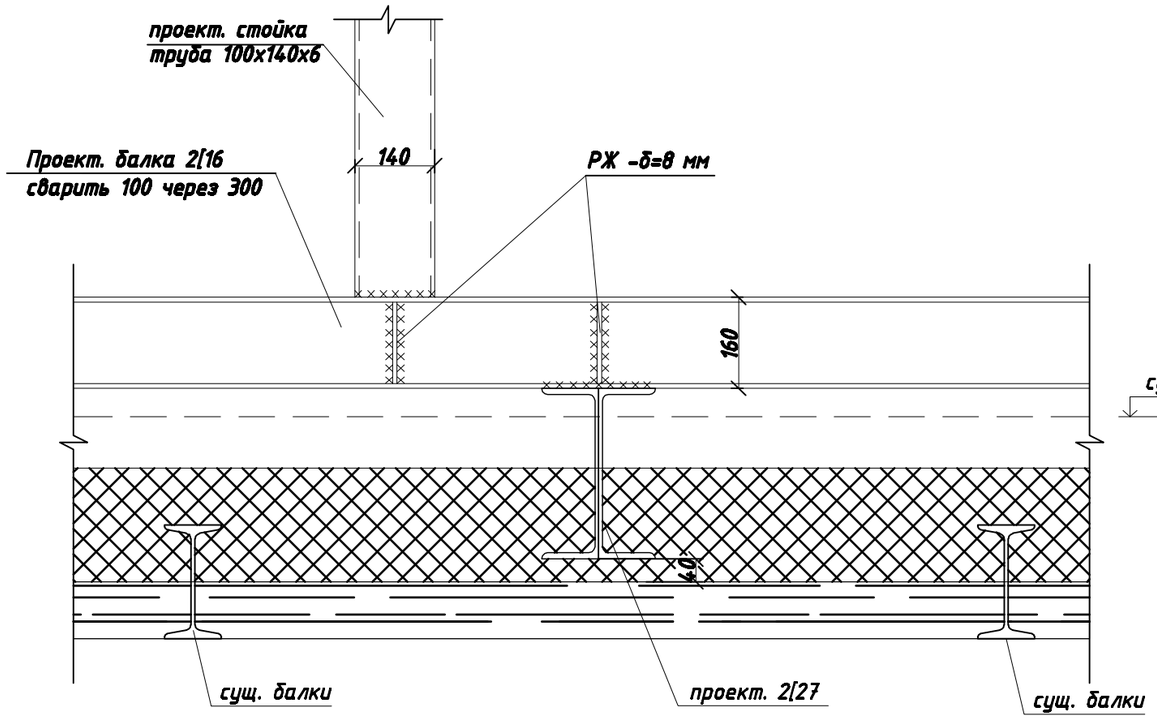

Примечание:

1. Обварить все элементы по контуру сопрягаемых элементов.
2. Катет необозначенных сварных швов принимать по наименьшей толщине свариваемых элементов.
3. Сварку производить по ГОСТ 5264-80 (Ручная дуговая сварка).
4. Сварочные работы выполнять электродами типа Э-46 по ГОСТ 9467-75.
5. Все металлические элементы покрыть одним слоем грунтовки ГФ-021 ГОСТ 25129-82 и огнезащитным составом для обеспечения предела огнестойкости не менее R45
6. Перед изготовлением металлических элементов все размеры уточнить непосредственным измерением

						Заказчик: Владелец квартиры			
						Адрес объекта: г. Москва, Большой Харитоньевский переулок,			
Изм.	Кол.уч.	Лист	Nдок.	Подпись	Дата				
							стадия	лист	листов
							П	КР- 7	
						Узел 1, 2			

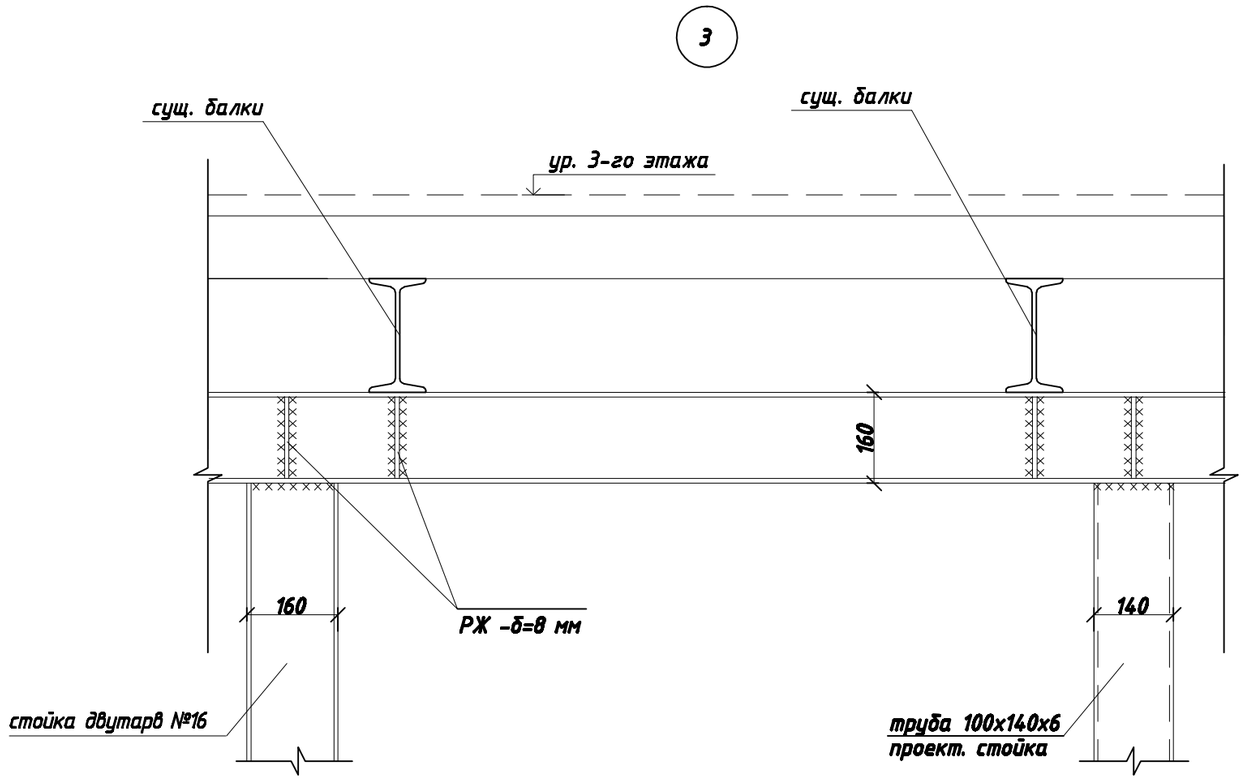

В местах подведения балок под существующие балки выполнить расклинку металлическими пластинами и обварить

Изм.	Кол.уч.	Лист	Nдок.	Подпись	Дата	Заказчик: Владелец квартиры			
						Адрес объекта: г. Москва, Большой Харитоньевский переулок,			
							стадия	лист	листов
							П	КР- 8	
						Узел 3			

Деталь устройства пола

Проектируемая конструкция пола
Фанера 2 слоя (или доска δ=40мм) - 40 мм
Минвата 200 мм
Пароизоляция "Ютафол" (возможно применение аналога)
Сущ. накат

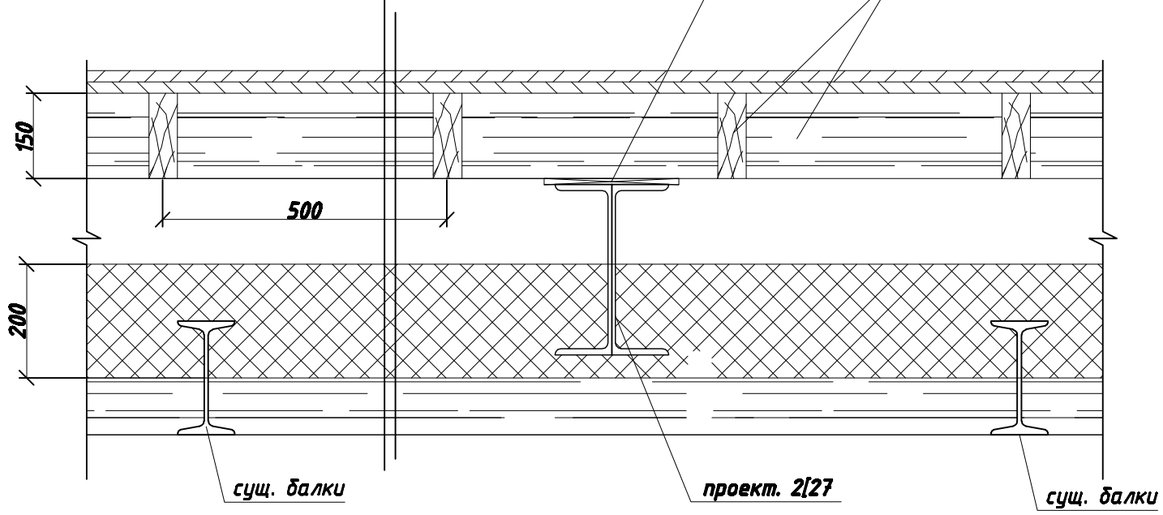

Указания по защите деревянных конструкций от гниения и возгорания.

1. Все деревянные конструкции для защиты от гниения и возгорания подвергать поверхностной обработке водорастворимыми антисептиками (например, препаратами по ГОСТ 23787.6-93 при концентрации раствора не менее 20%). Составы защитных покрытий см. ГОСТ 200022.2-80*. Опрыскивание следует производить два раза с интервалом между первой и второй обработкой не менее 3-х часов при температуре воздуха 18-20
Состав должен быть таким, чтобы потеря массы огнезащищенной древесины при испытании по СТ СЭВ 4688-84 превышала 25%.
2. Сушка защитных покрытий может быть естественной или искусственной при повышенной температуре. Естественную сушку следует применять при объеме работ, обеспечивающем просыхание покрытий без дополнительных мер по ускорению сушки, при большем объеме работ допускается применение искусственной сушки.
3. Механическая обработка материалов должна производится до проведения мер по защите древесины от гниения и возгорания. В случае, когда при сборке или монтаже конструкций производится дополнительная механическая обработка, нарушенное защитное покрытие должно быть восстановлено.
4. Основные показатели защитных обработок (вид защитного материала, концентрация, температура растворов во время обработки древесины, их вязкость, влажность древесины от обработки) должны заносится в «журнал защитной обработки древесины».
5. Все работы по защитной обработке древесины производить в соответствии с ГОСТ 20022.6-93.

Изм.	Кол.уч.	Лист	Nдок.	Подпись	Дата	Заказчик: Владелец квартиры			
						Адрес объекта: г. Москва, Большой Харитоньевский переулок,			
							стадия	лист	листов
							П	КР- 9	
						Деталь устройства пола			

Деталь устройства потолка

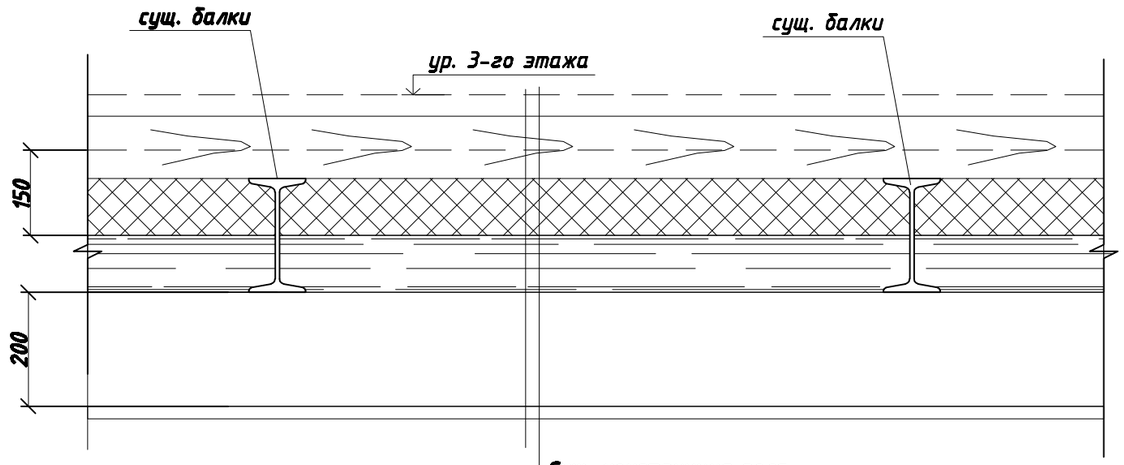

Сущ. конструкция пола
Минвата 150 мм
Пароизоляция "Ютафол" (возможно применение аналога)
Подвесной потолок

Изм.	Кол.уч.	Лист	Nдок.	Подпись	Дата

Заказчик: Владелец квартиры

Адрес объекта: г. Москва, Большой Харитоньевский переулок,

стадия	лист	листов
П	КР- 10	

Деталь устройства потолка